CRIPTO SMALL
CRIPTO MEDIUM

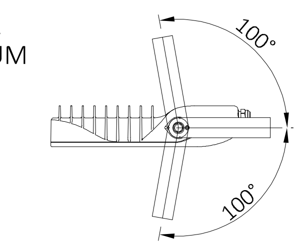

ART. 1710-1711-1712

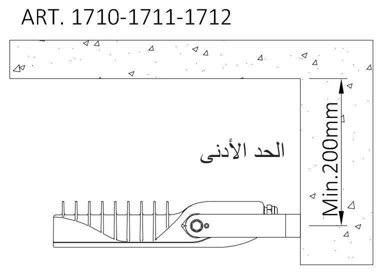

ART. 1713-1714-1715

ART. 1723-1724-1725-1727-1728-1729
CRIPTO BIG

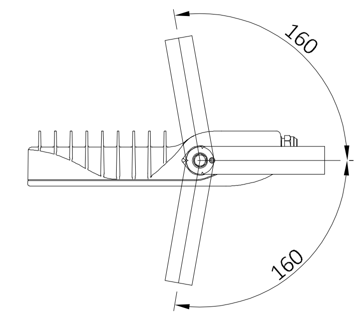

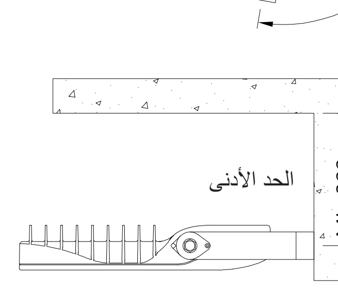

L'apparecchio deve essere usato solo se completo del suo schermo di protezione.
The fixture must be used only if complete with its protective shield.
L'appareil ne peut être utilisé qu'avec son verre de protection.
Das Gerät darf ausschließlich eingesetzt werden, wenn es mit einer Abschirmung ausgestattet ist.
La luminaria ha de utilizarse solo si incorpora la pantalla de protección.
O aparelho deve ser usado somente se estiver completo do vidro de protecção.
Нельзя использовать светильник без установленного рассеивателя.
Oprawa musi być używana tylko wtedy, jeśli jest wyposażona w osłonę zabezpieczającą.
يجب استخدام الجهاز فقط إذا كان كاملاً مع شاشة الحماية الخاصة به

DATI TECNICI E MODALITÀ D'USO - TECHNICAL DATA AND OPERATING INSTRUCTIONS - DONNÈES TECHNIQUES ET MODE D'EMPLOI - TECHNISCHE DATEN UND EINSATZBEDINGUNGEN - DATOS TÉCNICOS Y MODO DE EMPLEO - DADOS TÉCNICOS E MODALIDADES DE USO - ТЕХНИЧЕСКИЕ ДАННЫЕ И ИНСТРУКЦИЯ ПО ЭКСПЛУАТАЦИИ - البيانات الفنية وطريقة الاستخدام: DANE TECHNICZNE I INSTRUKCJE OBSŁUGI -

	CRIPTO SMALL	CRIPTO MEDIUM	CRIPTO BIG	
Peso max. - Max weight - Poids max - Höchstgewicht - Peso máx - Peso máx - Макс. вес - Waga max - الحد الأقصى للوزن	4.0 Kg	5.5 Kg	8.0 Kg	Kg
Dimensioni - Dimensions - Dimensions - Abmessungen - Dimensiones - Dimensões - Размеры - Wymiary - أبعاد أنبوب الليد	190 mm 322 mm 60 mm	255 mm 428 mm 65 mm	360 mm 500 mm 80 mm	
Altezza di mont. - Mounting height - Hauteur d'installation Montagehöhe - Altura del montaje - Altura mont. - Высота монтажа -Wysokość instalacji- ارتفاع التثبيت	5 m	8 m	12 m	m
Superficie max - Max.surface - Surface max - Maximale Oberfläche - Superficie máxima - S.máx - Макс. поверхность - Powierzchnia max- المساحة القصوى	0.05 m²	0.09 m²	0.13 m²	m²

ATTENZIONE ! I tasselli di fissaggio della basetta e la superficie su cui viene montata devono garantire una adeguata tenuta dei carichi applicati.
ATTENTION !Both the base anchors and the surface where the base will be mounted must be strong enough to support the loads applied.
ATTENTION !Les chevilles de fixation de la patère et la surface sur laquelle elle est montée doivent garantir une tenue compatible avec les charges appliquées.
ACHTUNG !Die Befestigungsdübel der Basis und die Oberfläche, auf der sie montiert wird, müssen über eine ausreichende Haltung der aufgesetzten Lasten verfügen.
ATENCIÓN!Los tacos de fijación de la regleta y la superficie sobre la que se monta tienen que garantizar una resistencia adecuada a las cargas aplicadas.
ATENÇÃO !As buchas de fixação da base e a superfície na qual é montada devem garantir uma adequada resistência das cargas aplicadas.
ВНИМАНИЕ !Крепежные вкладыши основания и поверхность, на которую оно монтируется, должны соответствовать нагрузкам.
UWAGA !Kołki mocujące podstawkę oraz powierzchnia, na której jest montowana, muszą gwarantować odpowiednią wytrzymałość na obciążenia.
تنبيه! يجب أن تُوفر الشرائح الجدارية لتثبيت القاعدة والسطح الذي يتم التثبيت عليه تحمل كاف للأحمال المطبقة.

Idoneo per essere installato su superfici normalmente infiammabili.
Suitable for direct mounting on normally flammable surfaces.
Installation possible sur des surfaces normalement inflammables.
Zur Installation auf normal brennbaren Oberflächen geeignet.
Apropiada para instalarse en superficies normalmente inflamables.
Adequado para ser montado em superfícies normalmente inflamáveis.
Пригоден для установки на нормально воспламеняемые поверхности.
Przeznaczony do instalacji na powierzchniach zwykle łatwopalnych.
مناسب للتركيب على أسطح قابلة للاشتعال.

Sostituire gli schermi di protezione danneggiati utilizzando ricambi Disano.
Replace damaged protective shields with Disano spare parts only.
Remplacer les verres de protection endommagés, en utilisant des pièces de rechange Disano.
Beschädigte Abschirmschutzeinrichtungen ausschließlich durch originale Ersatzeile von Firma Disano ersetzen.
Sustituya las pantallas de protección danãdas utilizando repuestos Disano.
Substituir os vidros de protecção danificados, usando peças sobresselentes da Disano.
При замене поврежденных рассеивателей используйте запчасти Disano.
Wymienić uszkodzone osłony wykorzystując części zamienne Disano.
استبدل شاشات الحماية التالفة باستخدام قطع غيار ديسانو "DISANO".

Idoneo per il funzionamento in interni - Suitable for indoor use
Apte à fonctionner en intérieur - Für den Einsatz in Innenbereichen geeignet.
Luminaria apropriada para funcionar en interiores - Aparelho apto a funcionar no interior
Пригоден для работы в помещениях - Przeznaczony do funkcjonowania wewnątrz budynków
مناسب للاستخدام في الأماكن المغلقة.

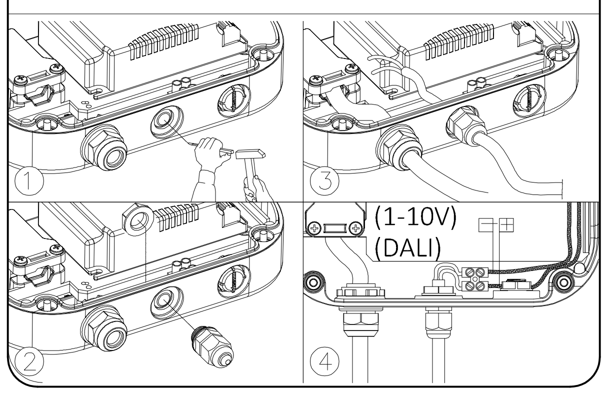

IT
ISTRUZIONI DI MONTAGGIO
Seguire attentamente le indicazioni riportate nelle raffigurazioni.
I componenti che dovessero danneggiarsi devono essere sostituiti con componenti analoghi.
DURANTE L'INSTALLAZIONE E IN CASO DI MANUTENZIONE TOGLIERE TENSIONE!

PT
INSTRUÇÕES DE MONTAGEM
Seguir meticulosamente as instruções indicadas nas figuras.
Os componentes eventualmente danificados devem ser substituídos por outros idênticos.
DURANTE A INSTALAÇÃO, NO CASO DE MANUTENÇÃO, DESLIGAR A CORRENTE ELÉTRICA!

EN
MOUNTING INSTRUCTIONS
Please follow the instructions as shown in the relative picture.
Damaged components must be replaced with new ones of the same type.
TURN THE POWER OFF DURING INSTALLATION AND IN CASE OF MAINTENANCE!

RU
ИНСТРУКЦИЯ ПО МОНТАЖУ
Точно следуйте указаниям, подкрепленным рисунками.
Для замены неисправных компонентов используйте только аналогичные запчасти.
ВО ВРЕМЯ УСТАНОВКИ, ПЕРЕД ОБСЛУЖИВАНИЕМ НЕОБХОДИМО ОТКЛЮЧИТЬ ПИТАНИЕ!

F
INSTRUCTIONS DE MONTAGE
Respecter scrupuleusement les indications affichées sur les schémas.
Les composants endommagés devront être remplacés par des composants du même type.
EN COURS D'INSTALLATION, PENDANT LA MAINTENANCE, COUPER L'ALIMENTATION!

PL
INSTRUKCJE MONTAŻU
Dokładnie przestrzegać zaleceń zamieszczonych na rysunkach.
Elementy, które mogą ulec uszkodzeniu, należy zastąpić analogicznymi elementami.
PODCZAS INSTALACJI, I W PRZYPADKU WYKONYWANIA KONSERWACJI NALEŻY NAJPIERW ODŁĄCZYĆ NAPIĘCIE!

DE
MONTAGEANLEITUNG
Die in den Darstellungen aufgeführten Angaben müssen strengstens befolgt werden.
Jene Bestandteile, die möglicherweise beschädigt werden könnten, müssen durch analoge Bestandteile ersetzt werden.
WÄHREND DER INSTALLATION, BEI WARTUNGSVORGÄNGEN, SPANNUNG AUSSCHLIESSEN!

AR
تعليمات التركيب
اتبع التعليمات بدقة لضمان التشغيل السليم والآمن
يجب استبدال المكونات التي قد تتضرر بأخرى مماثلة.
ينبغي فصل التيار الكهربائي في حالة الصيانة!

ES
INSTRUCCIONES DE MONTAJE
Siga atentamente las instrucciones que se recogen en las ilustraciones.
Los componentes que sufrieran daños han de ser sustituidos con componentes análogos.
DURANTE LA INSTALACION, EN CASO DE MANTENIMIENTO, ¡DESCONECTE LA CORRIENTE!

ATTENZIONE, SCOSSA ELETTRICA.
CAUTION, ELECTRIC SHOCK.
ATTENTION, DÉCHARGES ÉLECTRIQUES.
ACHTUNG, ES BESTEHT DIE GEFAHR DES ELEKTRISCHEN SCHLAGES.
ADVERTENCIA, DESCARGA ELÉCTRICA.
CUIDADO: CHOQUE ELÉCTRICO.
ОПАСНОСТЬ ПОРАЖЕНИЯ ЭЛЕКТРИЧЕСКИМ ТОКОМ.
UWAGA, PORAŻENIE PRĄDEM ELEKTRYCZNYM.
تنبيه صدمة كهربائية

Per il funzionamento in interni, installare al di fuori della zona di accessibilità.
For operation in interiors, mount in areas where it cannot be accessed.
Pour toute utilisation en intérieur, le monter en dehors de la zone d'accessibilité.
Beim Einsatz in Innenbereichen außerhalb des Zugangsbereiches installieren.
Para el funcionamiento en interior, ha de instalarse fuera de la zona de accesibilidad.
Para o funcionamento no interior, montar fora da área de acessibilidade.
Если прожектор используется для внутреннего освещения, установите его вне зоны досягаемости.
W przypadku funkcjowania wewnątrz budynków należy zainstalować oprawę poza zasięgiem strefy dostępu.
للتشغيل في الأماكن الداخلية، قم بالتركيب خارج المنطقة سهلة الوصول إليها.

ACC.333/334

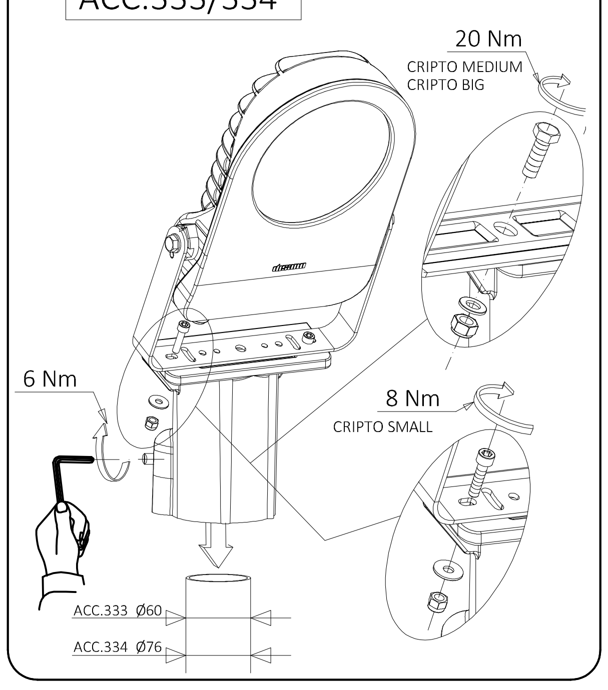

I
La Direttiva Europea 2012/19/UE sul trattamento dei rifiuti di apparecchi elettrici ed elettronici (RAEE) dispone quanto segue:
1. Gli apparecchi di illuminazione non debbono essere trattati come normali rifiuti urbani.
2. Gli apparecchi illuminanti dismessi debbono essere consegnati alle discariche espressamente autorizzate o riconsegnate al distributore all'atto dell'acquisto di un nuovo apparecchio.
3. Le lampade, se smaltite con l'apparecchio, non devono essere frantumate in quanto contenenti sostanze altamente inquinanti per l'ambiente.
4. Il simbolo del bidone barrato è riportato sui prodotti per ricordare gli obblighi di raccolta separata.
5. Lo smaltimento abusivo di detti rifiuti è punito dalla legge.

ES
La Directiva Europea 2012/19/UE sobre el tratamiento, reciclado y eliminación de residuos de aparatos eléctricos y electrónicos (RAEE) establece lo siguiente:
1. Las luminarias no han de tratarse como residuos urbanos normales.
2. Las luminarias eliminadas han de entregarse en puntos limpios autorizados especificamente o al distribuidor en el momento que se compre una luminaria nueva.
3. Las lámparas, si se eliminan con la luminaria, no han de triturarse ya que contienen sustancias contaminantes para el medio ambiente.
4. El símbolo del contenedor se muestra en los productos para recordar las obligaciones de recogida selectiva.
5. La eliminación abusiva de dichos residuos está castigada por la ley.

EN
Pursuant to the EU Directive 2012/19/UE on waste electrical and electronic equipment (WEEE) the following shall apply:
1. Lighting fittings are not to be treated as urban waste.
2. Discarded lighting fittings are to be delivered to authorised waste disposal facilities or returned to the distributor when a new equipment of the same time is purchased.
3. Fixtures that are disposed of must not be disassembled or crushed as they contain highly polluting substances.
4. The crossed-out bin mark is applied to remind users that the product must be disposed of according to applicable legislation.
5. Unauthorised disposal of waste is an offence and will result in the penalties prescribed by the law.

PT
A Diretiva Europeia 2012/19/UE relativa ao tratamento dos resíduos de aparelhos elétricos e eletrónicos (RAEE) estabelece :
1. Os aparelhos de iluminação não devem ser tratados como resíduos urbanos normais.
2. Os resíduos de aparelhos de iluminação devem ser entregues nos centros de recolha autorizados ou devolvidos ao distribuidor no ato da compra de um novo aparelho.
3. As lâmpadas, se forem eliminadas junto com o aparelho, não devem ser trituradas, dado que contêm substâncias altamente poluidoras.
4. O símbolo do caixote barrado é indicado nos produtos para lembrar que deve ser efetuada uma recolha seletiva.
5. A destruição abusiva destes resíduos é punida pela lei.

F
La Directive Européenne 2012/19/UE sur le traitement des déchets des d'équipements électriques et électroniques (DEEE) stipule ce qui suit:
1. Les luminaires ne doivent pas être traités comme des déchets urbains classiques.
2. Les appareils d'éclairage qui ne sont plus utilisés doivent être soit mis dans les décharges expressément autorisées soit rendus au distributeur lors de l'achat d'un appareil neuf.
3. Les ampoules électriques, si éliminées avec le luminaire, ne doivent pas être brisées, étant donné qu'elles contiennent des substances fortement polluantes pour l'environnement.
4. Le symbole de la poubelle barrée est apposé sur les produits pour rappeler l'obligation de collecte sélective.
5. Toute élimination abusive des déchets visés plus haut est punie par la loi.

PL
Dyrektywa Europejska 2012/19/UE dotycząca wykorzystywania odpadów sprzętu elektrycznego i elektronicznego (RAEE) rozporządza co następuje:
1. Oprawy oświetleniowe nie mogą być wyrzucane jako zwykłe odpady miejskie.
2. Zużyte oprawy należy oddać do specjalnie w tym celu autoryzowanych punktów zajmujących się selektywną zbiórką odpadów lub do sklepu przy okazji dokonywania zakupu nowej oprawy.
3. Żarówki wyrzucane razem z oprawą nie mogą być tłuczone, ponieważ zawierają substancje silnie zanieczyszczające środowisko.
4. Symbol przekreślonego kosza na śmieci zamieszczony na urządzeniach służy do przypomnienia o obowiązku stosowania zasady selektywnej zbiórki odpadów.
5. Nielegalna utylizacja wyżej wymienionych odpadów jest karalna zgodnie z prawem.

DE
Die Europäische Richtlinie 2012/19/UE, welche sich auf die Entsorgung von elektrischen und elektronischen Geräten bezieht (RAEE), legt die nachstehend aufgeführten Vorschriften fest:
1. Beleuchtungsgeräte dürfen keinesfalls wie andere normale, städtische Abfälle behandelt werden.
2. Beleuchtungsgeräte, die nicht mehr genutzt werden, müssen bei den betreffenden und ausdrücklich dafür vorgesehenen Sammelstellen abgegeben oder direkt beim Erwerb eines neuen Gerätes dem Händler übergeben werden.
3. Falls die Lampen zusammen mit dem Gerät entsorgt werden, dürfen diese keinesfalls zerbrochen sein, da sie aus umweltgefährdenden Substanzen zusammengesetzt sind.
4. Das Symbol mit der angekreuzten Mülltonne, welches auf den Produkten vorhanden ist, soll daran erinnern, dass das Produkt am Ende seiner Nutzungsdauer von anderen Abfällen getrennt werden muss.
5. Eine unerlaubte Entsorgung der genannten Abfälle wird gesetzlich bestraft.

RU
Европейская директива 2012/19/UE (RAEE) по утилизации отходов производства электрического и электронного оборудования предписывает следующее:
1. Приборы освещения должны утилизироваться отдельно от обычных бытовых отходов.
2. Отработавшие свой срок приборы освещения сдаются на утилизацию в авторизованные пункты сбора или возвращаются дистрибьютеру при покупке нового светильника.
3. Лампы, если они идут на утилизацию вместе со светильником, не должны разбиваться, так как содержат чрезвычайно вредные для окружающей среды вещества.
4. Знак перечеркнутого мусорного контейнера приведен на продукции для напоминания потребителям об обязательности дифференцированного сбора.
5. Незаконная переработка отходов карается законом.

AR
ينص المعيار الأوروبي UE/19/2012 المتعلق بمعالجة نفايات الأجهزة الكهربائية والإلكترونية (RAEE) على التالي:
1.ينبغي عدم التعامل مع تجهيزات الإضاءة باعتبارها نفايات منزلية عادية.
2.يجب تسليم تجهيزات الإضاءة المستنفدة إلى مواقع التخلص من النفايات المصرح لها وإعادتها إلى الموزع عند شراء تجهيزات جديدة.
3.إذا تم التخلص من المصابيح مع التجهيزات فيجب عدم سحقها نظرًا لاحتوائها على مواد ملوثة جدًا للبيئة.
4.يظهر رمز سلة المهملات المشطوب عليه على المنتجات للتذكير بالجمع المنفصل لها.
5.التخلص غير المشروع للنفايات يعاقب عليه القانون.

disano illuminazione
Viale Lombardia, 129
20089 Rozzano (Mi)
www.disano.it info@disano.it

I
- Seguire attentamente le istruzioni per garantire un funzionamento corretto e sicuro.
- Gli agenti chimici, a contatto diretto oppure in sostanze sospese nell'atmosfera, possono danneggiare i led e gli apparecchi di illuminazione. Ugualmente dannoso può risultare un inadeguato utilizzo di prodotti chimici per la pulizia. In caso di domande contattare il produttore.
- Il prodotto non deve essere modificato. Qualsiasi modifica annulla la garanzia e può rendere pericoloso il prodotto.
- La DISANO ILLUMINAZIONE S.p.A. declina ogni responsabilità per danni causati da un proprio prodotto montato in modo non conforme alle istruzioni.
- L'installazione dei prodotti deve essere eseguita a regola d'arte.
- Per l'anno e mese di produzione, caratteristiche e parametri, vedere l'etichetta di marcatura.

EN
- Please follow the instructions supplied with the product to ensure proper and safe operation.
- Exposure to chemicals, either directly or in the atmosphere, may damage the LEDs as well as the lighting fixtures. Chemicals used for cleaning or in cleaning products may also damage the lighting fixtures. Please contact the manufacturer in case of doubt
- The product cannot be modified. Any modification will void the warranty and may make the product unsafe.
- DISANO ILLUMINAZIONE S.p.A. cannot be held responsible for damages caused by installation performed other than in strict accordance with the instructions described in this section. Products must be installed according to the state ot the art.
- The year and month of construction, characteristics and parameters are indicated on the marking label.

FR
- Suivre attentivement les indications données pour garantir un fonctionnement correct et sans risque.
- Par contact direct ou sous forme de particules en suspension dans l'air, les agents chimiques peuvent abîmer les led et les luminaires. Une utilisation inadéquate des produits chimiquesde nettoyage peut aussi s'avérer nuisible Pour tout renseignement supplémentaire, s'adresser au fabricant.
- Le produit ne doit pas être modifié. Toute modification qui serait apportée annule la garantie et peut rendre l'appareil dangereux.
- DISANO ILLUMINAZIONE S.p.A. décline toute responsabilité pour les dommages provoqués par suite d'une installation non conforme aux indications données.
- L'installation des appareils doit s'effectuer selon les règles de l'art.
- Pour connaître l'année et le mois de fabrication, les caractéristiques techniques et les paramètres, consulter l'étiquette de marquage.

DE
- Die Anleitungen müssen strengstens befolgt werden, damit ein korrekter und sicherer Betrieb gewährleistet werden kann.
- Chemische Stoffe, die direkten Kontakt mit den LEDs haben oder in der Atmosphäre schweben, können sowohl die LEDs als auch die Leuchten beschädigen. Ebenso schädlich kann ein unangemessener Einsatz von Chemikalien zur Reinigung sein. Wenden Sie sich bei Fragen bitte an denHersteller
- Am Produkt dürfen keinesfalls Änderungen vorgenommen werden. Jede einzelne Änderung lässt die Garantie definitiv erlischen und kann dazu führen, dass das Produkt eine Gefahr darstellt.
- Das Unternehmen DISANO ILLUMINAZIONE S.p.A. übernimmt keinerlei Haftung für Schäden, die durch ein Produkt verursacht werden, das nicht gemäß den Anleitungen montiert worden ist.
- Die Installation der Produkte muss fachgerecht durchgeführt werden.
- In Bezug auf das Produktionsjahr, Eigenschaften und Parameter siehe Kennzeichnungen auf der Etikette.

ES
- Siga atentamente las instrucciones a fin de garantizar um funcionamento correcto y seguro
- Los agentes químicos, en contacto directo o en sustancias suspendidas en la atmósfera, pueden dañar los LEDs y las luminarias. También puede ser dañino el uso inadecuado de productos químicos para la limpieza. En caso de preguntas, póngase en contacto con el fabricante.
- El producto no ha de modificarse. Cualquier cambio anula la garantía y puede hacer peligroso el producto.
- DISANO ILLUMINAZIONE S.p.A. declina toda responsabilidad por daños provocados por un producto de su marca si no se ha montado con arreglo a las instrucciones.
- La instalación de los productos tiene que realizarse cumpliendo con todos los requisitos.
- Para el año y el mes de producción, características y parámetros, véase la etiqueta de marcado.

PT
- Seguir as instruções com a máxima atenção para garantir um funcionamento correto e seguro.
- Os agentes químicos, em contacto direto ou em forma de substâncias em suspensão na atmosfera, podem danificar os LED e os aparelhos de iluminação. gualmente danoso pode resultar uma utilização inadequada de produtos químicos de limpeza. Em caso de dúvidas, favor contactar o produtor.
- O produto não deve ser modificado. Qualquer modificação efetuada anula a garantia e pode tornar o produto perigoso.
- A DISANO ILLUMINAZIONE S.p.A. não assume nenhuma responsabilidade devida a danos causados pela montagem não correspondente às instruções de qualquer um dos seus produtos.
- A montagem dos produtos deve ser feita de acordo com as normas em vigor.
- Para o ano e o mês de fabrico, para as características e os parâmetros, favor consultar a etiqueta de marcação.

PL
- Aby zagwarantować prawidłowe i bezpieczne funkcjonowanie urządzenia należy dokładnie przestrzegać zaleceń.
- Środki chemiczne - w bezpośrednim kontakcie lub w substancjach zawieszonych w atmosferze - mogą powodować uszkodzenie Led oraz opraw oświetleniowych. Również szkodliwe jest nieodpowiednie stosowanie chemicznych środków czyszczących. W przypadku pytań prosimy skontaktować się z producentem.
- Nie modyfikować produktu. Wszelkie modyfikacje powodują unieważnienie gwarancji i mogą sprawić, że jego używanie będzie niebezpieczne.
- Firma DISANO ILLUMINAZIONE S.p.A. zrzeka się wszelkiej odpowiedzialności za szkody spowodowane przez własne produkty, zainstalowane w sposób niezgodny z zaleceniami.
- Instalację produktów należy przeprowadzić zgodnie z zasadami sztuki.
- Aby sprawdzić rok i miesiąc produkcji, właściwości i parametry należy przeczytać etykietę z oznakowaniem.

RU
- Чтобы гарантировать правильную и безопасную работу изделий, строго придерживайтесь инструкции.
- Химические вещества, находящиеся в прямом контакте или в веществах, находящихся в воздухе, могут повредить светодиоды и осветительные приборы. Неправильное использование химических чистящих средств также может быть вредным. Если у вас есть вопросы, свяжитесь с производителем.
- Запрещается вносить изменения в изделия. Любое изменение делает гарантию недействительной и может сделать изделие опасным.
- DISANO ILLUMINAZIONE S.p.A. снимает с себя ответственность за любой ущерб, причиненный вследствие нарушения нструкции по монтажу своей продукции.
- Установка изделий должна быть выполнена безукоризненно.
- Год и месяц выпуска, характеристики и параметры указаны на маркировочной этикет ке.
- Замена питающего кабеля осуществляется только квалифицированным персоналом.

AR
- أتبع التعليمات بدقة لضمان التشغيل السليم والآمن قد تضر العوامل الكيميائية، الملامسة مباشرة لمواد مُعلقة في الجو، بموشرات الليد ووحدات الإضاءة. ويعد بالمثل مضرًا استخدام منتجات كيمائية للتنظيف.في حالة الاحتياج للأسئلة، اتصل بالجهة المصنعة
- يجب عدم تغيير المنتج. أي تغيير يلغي الضمان ويمكن أن يجعل المنتج خطرًا.
- لا تتحمل شركة ديسانو للإضاءة المساهمة "DISANO ILLUMINAZIONE S.p.A" أية مسئولية عن الأضرار الناتجة عن تركيب المنتج بطريقة لا تتوافق مع التعليمات.
- يجب تركيب المنتجات بطريقة متقنة وفقًا للقواعد المهنية.

CRIPTO

EAC UK CA CE

Installazione di apparecchi in classe II su pali in vetroresina.
Installation of Class 2 luminaires on fibreglass poles
Installation des luminaires classe II sur des mâts en fibre de verre
Installation von Geräteeinrichtungen aus der Klasse II an Mästen aus glasfaserverstärktem Kunststoff (Glasfaser)
Instalación de luminarias de clase II sobre columnas de fibra de vidrio
Instalação de luminárias de classe II sobre postes em fibra de vidro
Установкаосветительных приборов класса защиты II на опоры из стеклопластика
Instalowanie opraw klasy II na słupach z tworzywa wzmocnionego włóknem szklanym
تركيب أجهزة من الدرجة الثانية على أعمدة مصنوعة من الألياف الزجاجية.

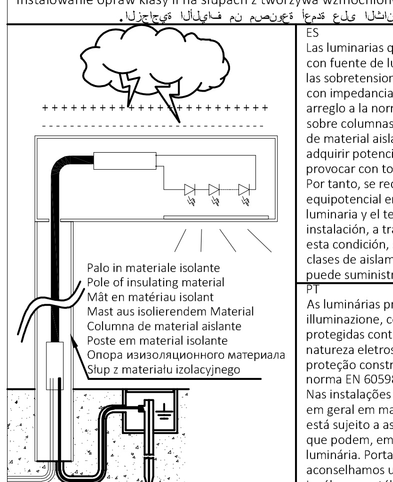

IT
Gli apparecchi prodotti dalla Disano illuminazione, con sorgente luminosa a LED, sono protetti dalle sovratensioni di natura elettrostatica, con impedenze di protezione costruite in conformità alla norma EN 60598-1.
Nell'istallazione su pali in vetroresina, in generale in materiale isolanti, il circuito LED può assumere dei potenziali molto elevati che possono portare comunque al guasto dell'apparecchio. Pertanto per questo tipo di installazione, consigliamo un collegamento equipotenziale tra l'involucro metallico dell'apparecchio ed il terreno, attraverso un punto di terra. In questa condizione sono necessari apparecchi di illuminazione in classe di isolamento I, fornibili in modalità speciale dalla Disano illuminazione.

EN
The LED luminaires manufactured by Disano illuminazione are protected against overvoltage, such as electrostatic discharge, with protective impedance made to comply with the provisions of standard EN 60598-1.
With regard to the installation of luminaires on fibreglass poles, which are typically made of electrically insulating material, the LED circuit can develop very high electric potential that would damage the luminaire. Therefore, for this type of installation, we recommend carrying out an equipotential bonding between the fixture's metal frame and the ground terminal. Under these conditions, you will need to install Class 1 luminaires, available in a specially developed mode from Disano illuminazione.

FR
Les luminaires Disano illuminazione à source lumineuse LED sont protégés contre les surtensions de nature électrostatique par des impédances de protection conformes à la norme NF EN 60598-1. Lorsqu'il est installé sur mâts en fibre de verre, en général en matériaux isolants, le circuit LED peut être porté à des potentiels très élevés qui pourraient endommager le luminaire. Par conséquent, nous recommandons de relier le boîtier métallique du luminaire et le sol par une liaison équipotentielle. Dans ce cas, il est nécessaire d'utiliser des luminaires de classe I Disano illuminazione (versions spéciales disponibles sur demande).

DE
Jene Geräterinrichtungen, die vom Unternehmen Disano illuminazione mit Led - Leuchtquelle hergestellt worden sind, verfügen über eine elektrostatische. Überspannungsschutzvorrichtung mit schutzimpedanzen, die in Übereinstimmung zur Richtlinie EN 60598-1 verwirklicht worden sind. Bei der Installation an Mästen aus glasfaserverstärktem Kunststoff (Glasfaser), die im Allgemeinen aus isolierenden Materialien gefertigt sind, kann der LED - Kreislauf äußerst hohe Potenziale erreichen, die wiederum und in jedem Fall zum Schaden der Geräteeinrichtungen führen könnten. Aus diesem Grund empfehlen wir für diese Art der Installation eine äquipotentiale Anschlussverbindung zwischen dem metallischen Gehäuse und dem Erdboden anhand eines im Voraus bestimmten Erdpunktes. Unter dieser Bedingung sind Beleuchtungsgeräteeinrichtungen der Isolierklasse I erforderlich, die vom Unternehmen Disano illuminazione als spezielle Modalität lieferbar sind.

ES
Las luminarias que fabrica Disano illuminazione con fuente de luz de LED están protegidas contra las sobretensiones de naturaleza electrostática, con impedancias de protección fabricadas con arreglo a la norma EN 60598-1. En la instalación sobre columnas de fibra de vidrio, generalmente de material aislante, el circuito LED puede adquirir potenciales muy elevados que pueden provocar con todo la avería de la luminaria. Por tanto, se recomienda una conexión equipotencial entre el envolvente metálico de la luminaria y el terreno para este tipo de instalación, a través de un punto de tierra. En esta condición, son necesarias luminarias de clases de aislamiento I, que Disano illuminazione puede suministrar bajo pedido.

PT
As luminárias produzidas pela Disano illuminazione, com fonte luminosa a LED, estão protegidas contra os excessos de tensão de natureza eletrostática, com impedâncias de proteção construídas em conformidade com a norma EN 60598-1.
Nas instalações sobre postes em fibra de vidro, em geral em material isolante, o circuito LED está sujeito a assumir potenciais muito elevados que podem, em todo o caso, levar à avaria da luminária. Portanto, para este tipo de instalação, aconselhamos uma ligação equipotencial entre o invólucro metálico da luminária e o solo, através de um ponto de terra. Nesta condição, são necessárias luminárias com classe de isolamento I, que a Disano illuminazione poderá fornecer em modalidade especial.

RU
Светодиодные светильники Disano защищены от электростатического разряда с помощью защитного устройства в соответствии с EN 60598-1. При установке на опоры из стеклопластика, обычно изготавливаемые из изоляционных материалов, вцепи LED может возникнутьочень высокий электрический потенциал, способный привести к поломке прибора. Поэтомудляустано вокэтоготипарекоменду емвыполнить уравнивание потенциалов между металлической рамой светильника и землей через заземляющий вывод. Вэтомслучаетребуютсяс ветильникикл ассазащиты, поставляемые компанией Disano Illuminazione в специальном режиме.

PL
Oprawy wyprodukowane przez firmę Disano illuminazione, zawierające źródło światła LED, są zabezpieczone przed przepięciami o charakterze elektrostatycznym przy pomocy zabezpieczeń impedancyjnych, zrealizowanych zgodnie z normą EN 60598-1. W przypadku instalowania na słupach z tworzywa wzmocnionego włóknem szklanym, zwykle wykonanych z materiałów izolujących, obwód LED może przewodzić bardzo wysokie napięcia, które mogą prowadzić do uszkodzenia oprawy. W związku z tym, w przypadku tego typu instalacji zalecamy podłączenie obwodu ekwipotencjalnego pomiędzy metalową obudową oprawy, a podłożem, poprzez punkt uziomowy. W tych warunkach są wymagane oprawy oświetleniowe o klasie izolacji I, które mogą być dostarczane przez firmę Disano illuminazione w specjalnym trybie.izolacyjnego.

AR
إن الأجهزة التي تنتجها شركة ديسانو للإضاءة " DISANO ILLUMINAZIONE" والتي تحتوي على مصدر إضاءة ليد LED محمية من زيادة الكهرباء الإلكتروستاتية مع معوقات كهربائية للحماية مصممة وفقًا للمعيار EN60598-1.
عند التركيب على أعمدة مصنوعة من الألياف الزجاجية - من مواد عازلة عامة - يمكن لدائرة الصمام الباعث للضوء " ليد - LED" أن يكون لها قدرة عالية جدًا قد تؤدي إلى تلف الجهاز.
لذلك، لهذا النوع من التركيب، نوصي بعمل توصيل متساوي الجهد بين الغلاف المعدني للجهاز والأرضية من خلال نقطة توصيل أرضية. في هذه الحالة يصبح من الضروري استخدام أجهزة من فئة العزل الأولى، والتي توفرها شركة ديسانو للإضاءة " DISANO ILLUMINAZIONE" بطريقة خاصة.

ART. 1710-1711-1712 CRIPTO SMALL

Utilizzare gli accessori 339 o un sistema IP66 equivalente per collegare l'apparecchio all'impianto di alimentazione generale.
Use accessories 339 or an equivalent IP66 system to connect the device to the main power supply.
Utiliser les accessoires 339 ou un système IP66 équivalent pour brancher l'appareil à l'alimentation générale.
Die Zubehörteile Nr. 339 oder ein gleichwertiges IP66 - System verwenden, damit das Gerät an die Versorgungsanlage (Speisung)angeschlossen werden kann.
Utilice los accesorios 339 o un sistema IP 66 equivalente para conectar la luminaria a la instalación de alimentación general.
Ulizar os acessórios 339 ou um sistema IP66 equivalente para conectar o aparelho à instalação de alimentação geral.
Для подключения осветительного прибора к сети электропитания используйте аксессуары 339 или эквивалентную систему IP66.
Zastosować artykuły 339 lub ekwiwalentny system IP66 umożliwiający połączenie oprawy z główną instalacją zasilania.
أستخدم الملحقات 369 و 399 أو نظام IP68 مماثل لتوصيل وحدة الإضاءة بنظام إمداد الطاقة الرئيسي.

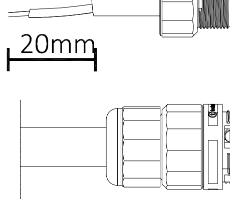

ART. 1710-1711-1712
CRIPTO SMALL

ACC.339

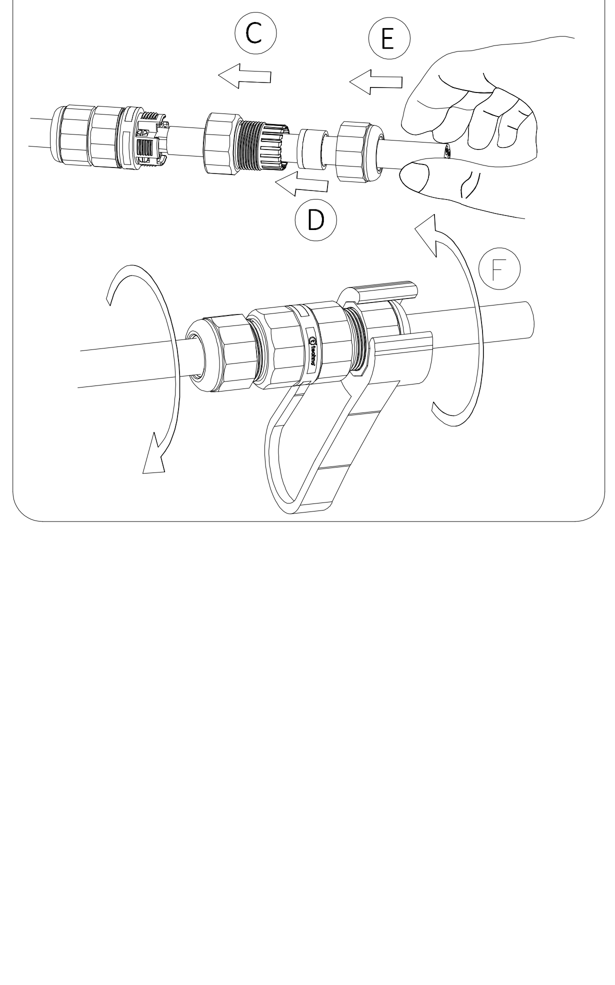

CRIPTO MEDIUM / CRIPTO BIG

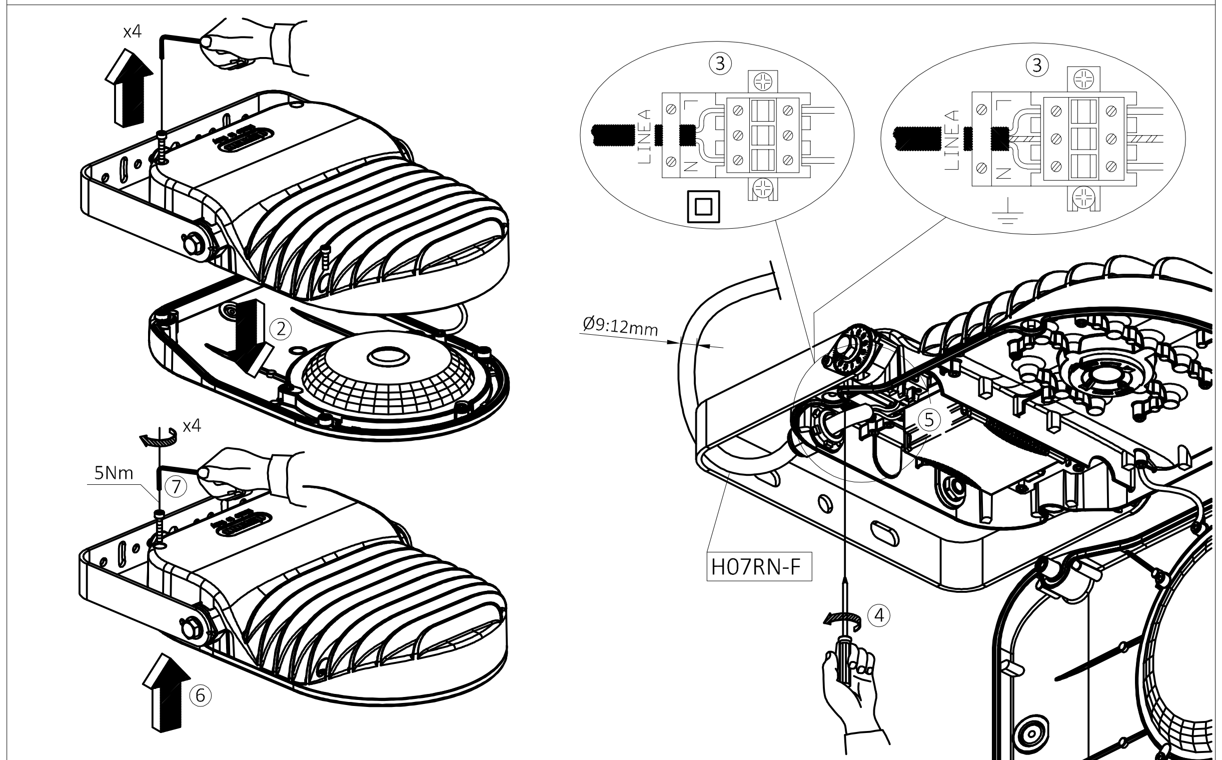

ART. 1710-1711-1712 CRIPTO SMALL

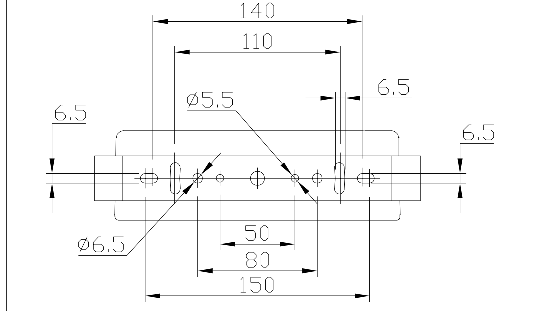

ART. 1723-1724-1725-1727-1728-1729 CRIPTO BIG

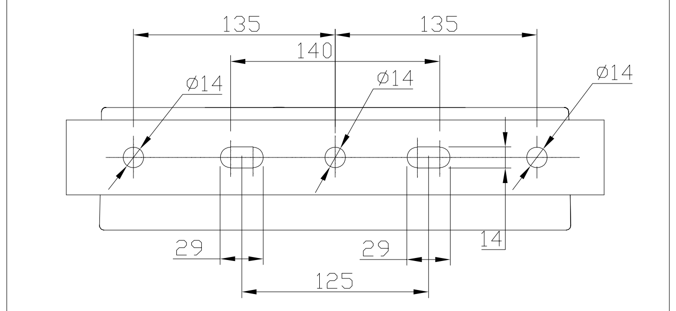

ART. 1713-1714-1715 CRIPTO MEDIUM

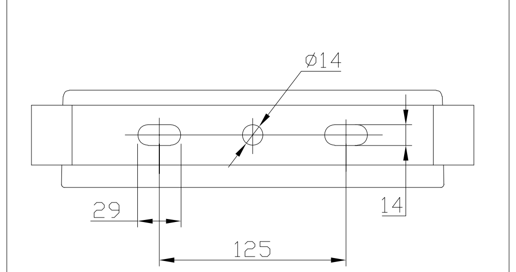

CRIPTO MEDIUM / CRIPTO BIG

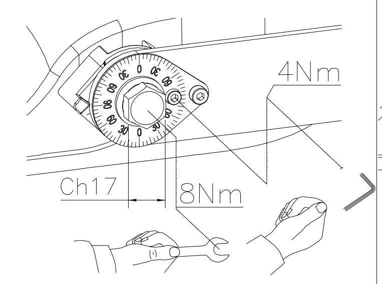

CRIPTO SMALL

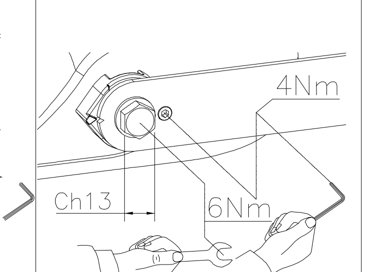

X = C	1727 Cripto Big 1728 Cripto Big	X = E	1711, 1712 Cripto Small 1713, 1714 Cripto Medium 1723, 1724, 1725, 1729 Cripto Big 1738, 1739 Cripto Big
X = D	1710 Cripto Small 1715 Cripto Medium		

L'apparecchio di illuminazione dovrebbe essere posizionato in modo che non sia prevista un'osservazione prolungata dell'apparecchio ad una distanza inferiore a2.5 m. (IEC/TR 62778)
The luminaire should be positioned so that prolonged staring into the luminaire at a distance closer than 2.5 m is not expected. (IEC/TR 62778)
Le luminaire devrait être positionné de sorte à ne pas comporter son observation prolongée à une distance inférieure à 2.5 mètres. (IEC/TR 62778)
Der Beleuchtungsapparat müsste unbedingt so positioniert werden, dass keine Verlängerung der Geräteeinrichtung bei einem Abstand unter2.5 m beobachtet werden kann. (IEC/TR 62778)
La luminaria debería colocarse de tal manera que no se prevea una observación prolongada de la luminaria a una distancia inferior a2.5 m. (IEC/TR 62778)
A luminária deveria ser posicionada de modo que não esteja prevista uma observação prolongada da mesma, a uma distância inferior a 2.5 m. (IEC/TR 62778)
Светильник должен быть расположен таким образом, чтобы исключалось длительное наблюдение на него с расстояния менее 2.5 m (IEC/TR 62778)
Oprawa oświetleniowa musi być zamontowana w taki sposób, aby znajdowała się w odpowiedniej odległości względem użytkownika, nie mniejszej niż 2.5 m. (IEC/TR 62778)
يجب وضع جهاز الإضاءة بحيث لا يكون هناك ملاحظة مطولة للجهاز على مسافة أقل من 2.5 م IEC/TR62778.

Non fissare la sorgente luminosa durante la manutenzione dell'apparecchio d'illuminazione.
Do not stare at the operating light source during luminaire maintenance .
Ne pas regarder directement ou fixer la source lumineuse pendant la maintenance.
Die Beleuchtungsquelle darf keinesfalls während der Wartungsverfahren des Beleuchtungsapparates befestigt werden.
No fije la fuente luminosa durante el mantenimiento de la luminaria.
Não olhar para a fonte luminosa durante a manutenção da luminária.
Nie patrzeć na pracujące źródło światła podczas konserwacji oprawy oświetleniowej.
При обслуживании светильника нельзя пристально смотреть на источник света.
لا تحدق في مصدر الإضاءة أثناء صيانة تجهيزات الإنارة.

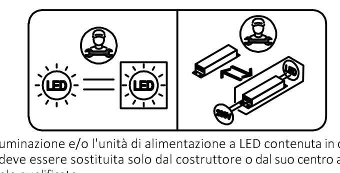

La sorgente di illuminazione e/o l'unità di alimentazione a LED contenuta in questo apparecchio di illuminazione deve essere sostituita solo dal costruttore o dal suo centro assistenza oppure da un simile personale qualificato.
The lighting source and/or the LED power supply unit in this luminaire must be replaced by the manufacturer or its service centre or similar qualified personnel.
La source lumineuse et/ou l'unité d'alimentation LED de ce luminaire doit être remplacée uniquement par le fabricant, par le centre d'assistance ou par un technicien qualifié.
Das Leuchtmittel und/oder das in dieser Leuchte enthaltene LED-Vorschaltgerät darf nur durch den Hersteller oder dessen Kundendienst oder ähnlich qualifiziertes Personal ausgetauscht werden.
La fuente de luz y/o la fuente de alimentación LED contenida en esta luminaria solo puede ser sustituida por el fabricante o su centro de servicio o por personal cualificado similar.
A fonte de iluminação e/ou a unidade de alimentação a LED contida nesta luminária deve ser substituída somente pelo Fabricante ou pelo seu centro de assistência ou, ainda, por pessoal qualificado análogo.
Светодиодный источник освещения и / или блок питания, данного осветительного прибора, должен заменяться только производителем, его сервисным центром или аналогичным квалифицированным персоналом.
Źródło światła i/lub układ zasilający LED umieszczone w tej oprawie oświetleniowej muszą być wymieniane wyłącznie przez producenta, autoryzowane centrum serwisowe lub personel serwisowy odpowiednio wykwalifikowany.
يجب استبدال مصدر الإضاءة ووحدة التغذية بالطاقة العاملة بالليد LED أو أي منهم في جهاز الإضاءة فقط من قِبل الشركة المُصنعة أو مركز الخدمة التابع لها أو بواسطة عاملين مؤهلين على نحو مماثل.

Assicurarsi sempre che la superficie del diffusore non sia occlusa da sporco o altri materiali.
Always make sure the diffuser surface is cleaned of dirt and other foreign matter.
Toujours vérifier que la surface du diffuseur n'est pas obstruée par de la saleté ou tout autre corps étranger.
Stets sicherstellen, dass die Funktionstüchtigkeit der Oberfläche der Streuscheibe nicht aufgrund des Vorhandenseins von Schmutz oder anderen Ablagerungen beeinträchtigt wird.
Asegúrerse siempre de que la superficie del difusor no esté obstruida por suciedad u otros materiales.
Verificar sempre que a superfície do difusor de vidro não esteja obstruída por sujidade ou outros materiais.
Убедитесь в чистоте поверхности рассеивателя (проверьте на отсутствие засорения и загрязнения).
Należy zawsze upewnić się, że powierzchnia dyfuzora nie jest zatkana przez brud lub inne materiały.
تأكد دائمًا أن سطح ناشر الضوء غير مغطى بالاتساخات أو أي مواد أخرى.

Questo prodotto contiene una sorgente luminosa di classe di efficienza energetica " X ".
This product contains an energy-efficiency class light source " X ".
Ce produit est équipé d'une source lumineuse classée en termes d'efficacité énergétique " X ".
Dieses Produkt enthält eine Lichtquelle der Energieeffizienzklasse " X ".
Este producto contiene una lámpara de clase de eficiencia energética " X ".
Dit product bevat een lichtbron met energie-efficiëntieklasse " X ".
Dette produkt indeholder en lyskilde med energieffektivitetsklasse " X ".
Dette produktet inneholder en lyskilde med energieffektivitetsklasse " X ".
Denna produkt innehåller en ljuskälla med energimärkning " X ".
Это изделие содержит источник света класса энергоэффективности " X ".
يحتوي هذا المنتج على مصدر ضوء من فئة كفاءة الطاقة "X"